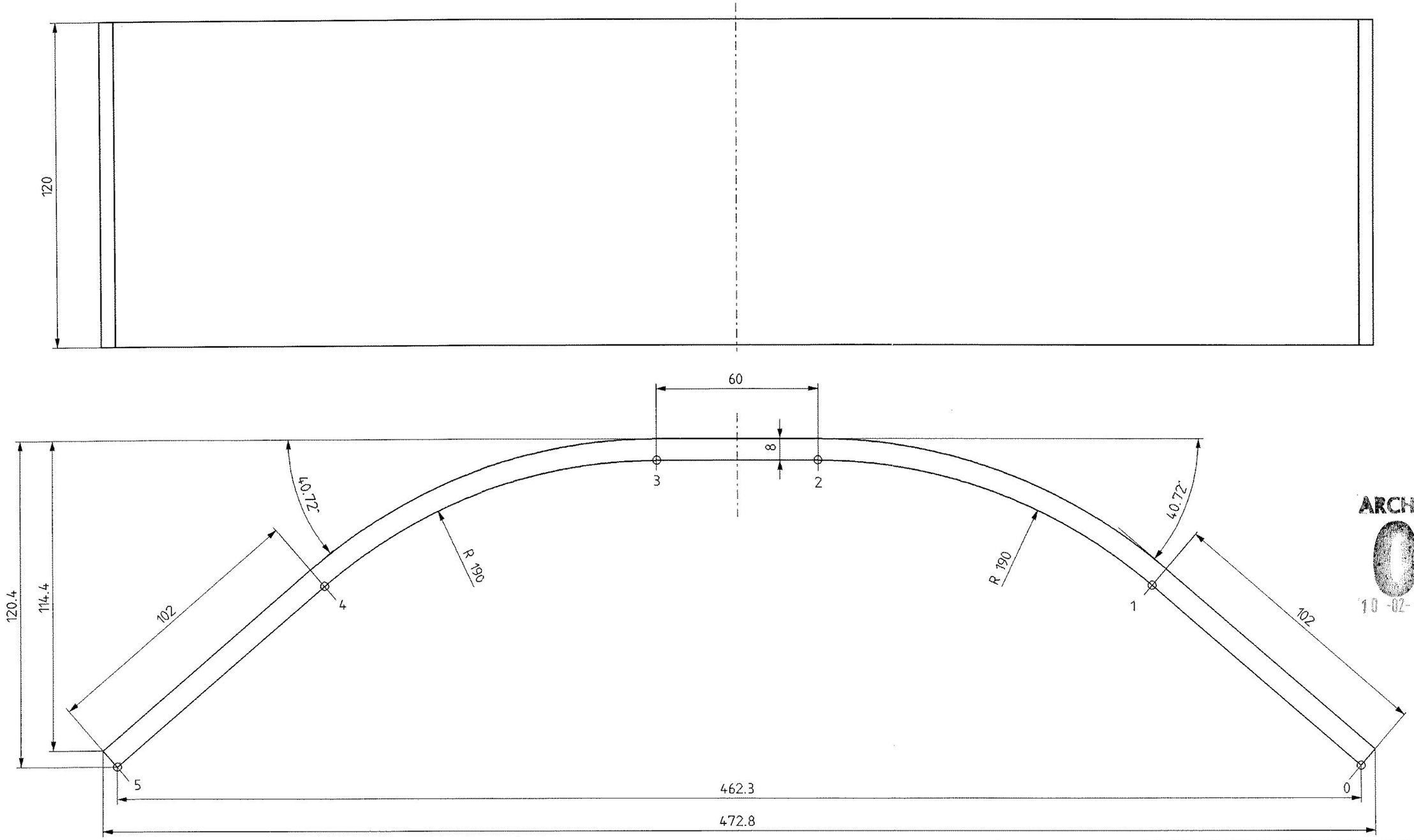


ARCHIV
10 -02- 2005

délka
Laenge 0-1 = 102 mm
délka oblouku
Bogenlaenge 1-2= 134,94 mm
Laenge 2-3 = 60 mm
Bogenlaenge 3-4= 134,94 mm
Laenge 4-5 = 102 mm
prodloužená délka
gestr. Laenge=534

PŘEKLAD
dr 10. 01. 2005
VAHALÍKOVÁ
PROVEDL/A
Vahalíková

**Brennschnitt**

Schnittgüte nach EN ISO 9013 | I | II

| Toleranz-klasse | Blechdicke | Grenzabmaße für Nennmaße 35 ×315 | 315 ×1000 | 1000 ×2000 | 2000 ×4000 |
|---|---|---|---|---|---|
| A | 3- 12 | ±1,0 | ±1,5 | ±2,0 | ±3,0 |
| | >12- 50 | ±0,5 | ±1,0 | ±1,5 | ±2,0 |
| | >50-100 | ±1,0 | ±2,0 | ±2,5 | ±3,0 |
| | >100-150 | ±2,0 | ±2,5 | ±3,0 | ±4,0 |
| B | 3- 12 | ±2,0 | ±3,5 | ±4,5 | ±5,0 |
| | >12- 50 | ±1,5 | ±2,0 | ±3,0 | ±3,5 |
| | >50-100 | ±2,5 | ±3,5 | ±4,0 | ±4,5 |
| | >100-150 | ±3,0 | ±4,0 | ±5,0 | ±6,0 |

AT Fase -1,2 -0,2 Rundg. +1,2 +0,4

$\sqrt{\ }$ $R_z$-Methode WN 113-20

Allgemeintoleranz DIN 7168 Teil 1 mittel

| Längenmaße | | | | | | | |
|---|---|---|---|---|---|---|---|
| -6 | -30 | -120 | -400 | -1000 | -2000 | -4000 | >4000 |
| ±0,1 | ±0,2 | ±0,3 | ±0,5 | ±0,8 | ±1,2 | ±2 | ±3 |

| Winkelmaße | | | | |
|---|---|---|---|---|
| -10 | -50 | -120 | -400 | >400 |
| ±1° | ±30' | ±20' | ±10' | ±5' |

Form und Lage ISO 1101

- Rundheit = ½Durchm.-Tol.
- Winkel = AT
- Gerad./Ebenh. = AT
- Koaxial./Lauf = AT
- Symmetrie = AT
- Parallelität = AT
- Position = AT

| Datum | Name | Änderung | And.-Nr. | Paßmaß | Abmaß |
|---|---|---|---|---|---|

Abnahmemaß
Konstruktionsmaß

| | Datum | Name |
|---|---|---|
| Bearb. | 05.08.99 | TAH |
| Geprüft | 05.08.99 | KT |
| Gesehen | 11.08.99 | MA |
| F.-gepr. | 07.09.99 | HI |
| N.-gepr. | 15.09.99 | HE |
| Abt. | SP | CAD |

Werkstoff: S235JRG2 EN10025 BL8A EN10029
Rohteil-Nr.: 031995 120110
Benennung: BIEGETEIL
Gewicht in kg: 3.90
W: 271424.088100.2
Maßstab: 1:1
Zeichn.-Nr.: F: S: A: **Archiv–Plot**
Blatt:
Forts.:
Ers.f. Urspr.

Vertrauliche Unterlage
Schutz DIN 34 beansprucht