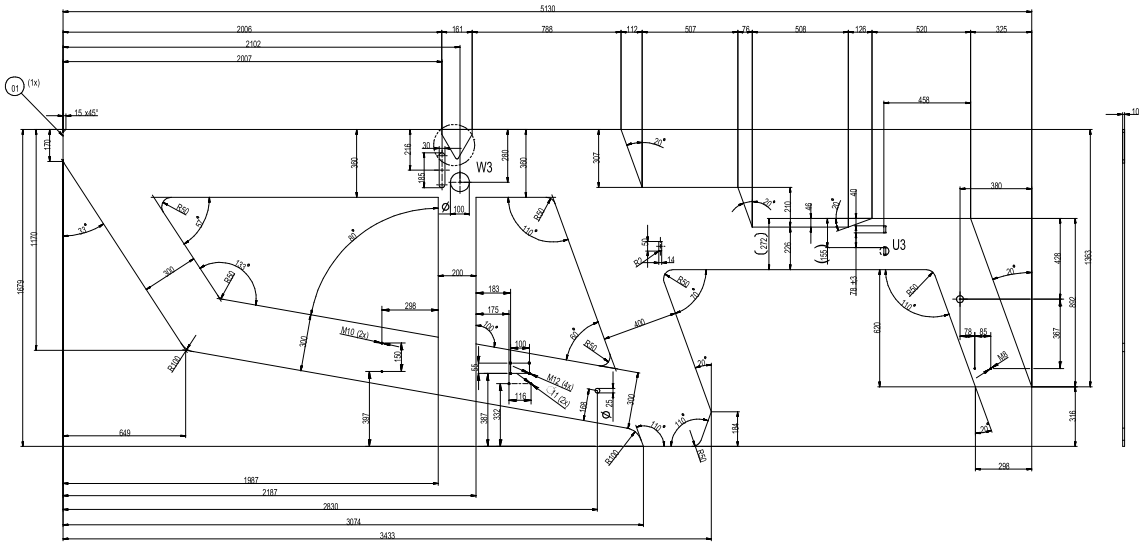

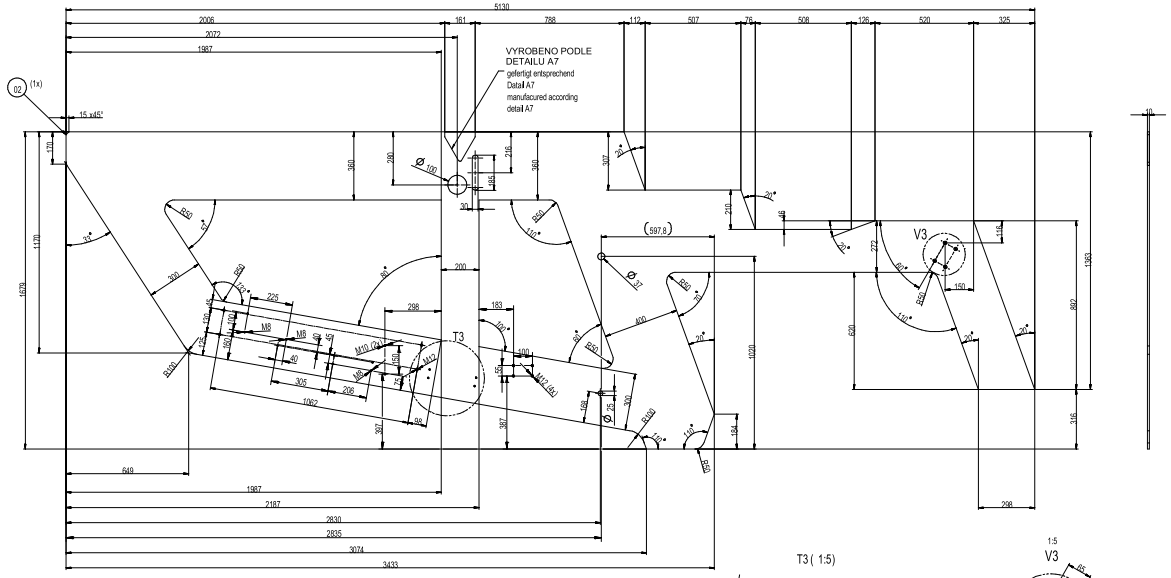

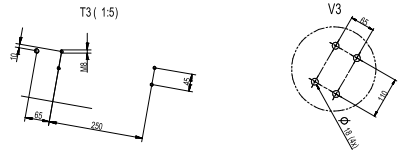

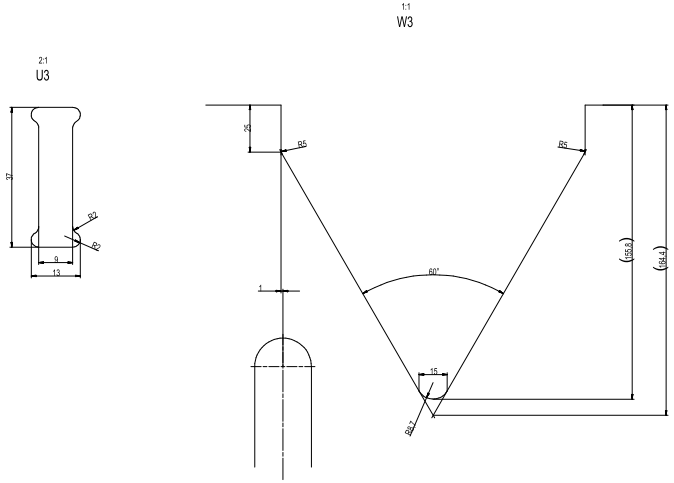

OHYBY DLE Č.V. 2327187/07

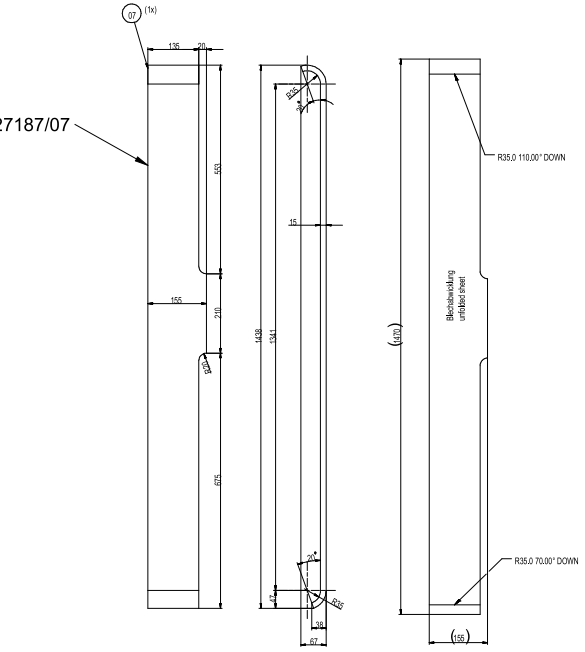

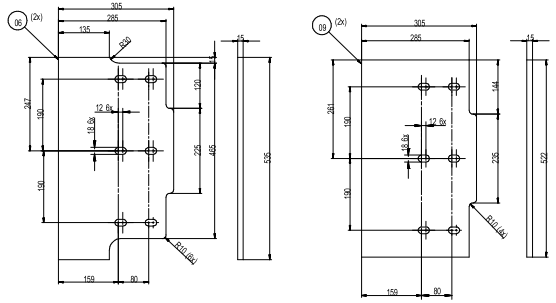

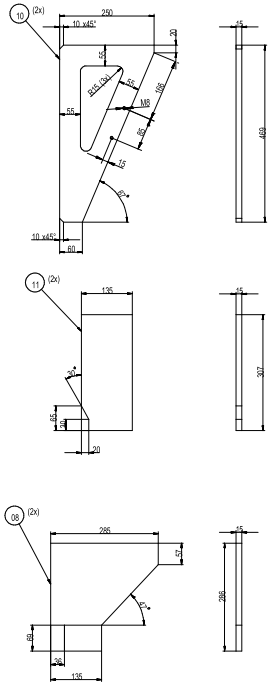

Ohne Beschichtung
KVIN 2188815

ZM/21/00403
DOPLNĚNÍ KOT K OSÁM OHYBU
11.11.2021
KAHÁNEK

REFER TO PROTECTION NOTICE ISO 16016	MATERIAL EDMAS: 8801S	MAT-KREC:		TYPE DOCUMENTAG. UGD 4562517	VERS. 15 STATUS PF
HSTG		DRAWING BY	APPROVED BY	LAST MODIFIED BY	FORMAT A0 SCALE 1:10 FORMAT
ISO 8015	ISO 14405	DATE 14.05.2019	22.16.2019	14.05.2019	TYP ISO
ISO 2768	mK	NAME RUDOLPHN	GEYMAYER	GEYMAYER	FIRST USE 6018 SHEET OF 1 / 4
ISO 13920	BF	DESCRIPTION			
ISO 8062	CT10	SWT Chassis Aufgabeseite MR110Z EVO2			
ISO 9013	231	Chassis feeding unit			
ISO 1101	EN ISO 5182				
KVIN 2188113				PART NO. 2327187	REVIS. 15L