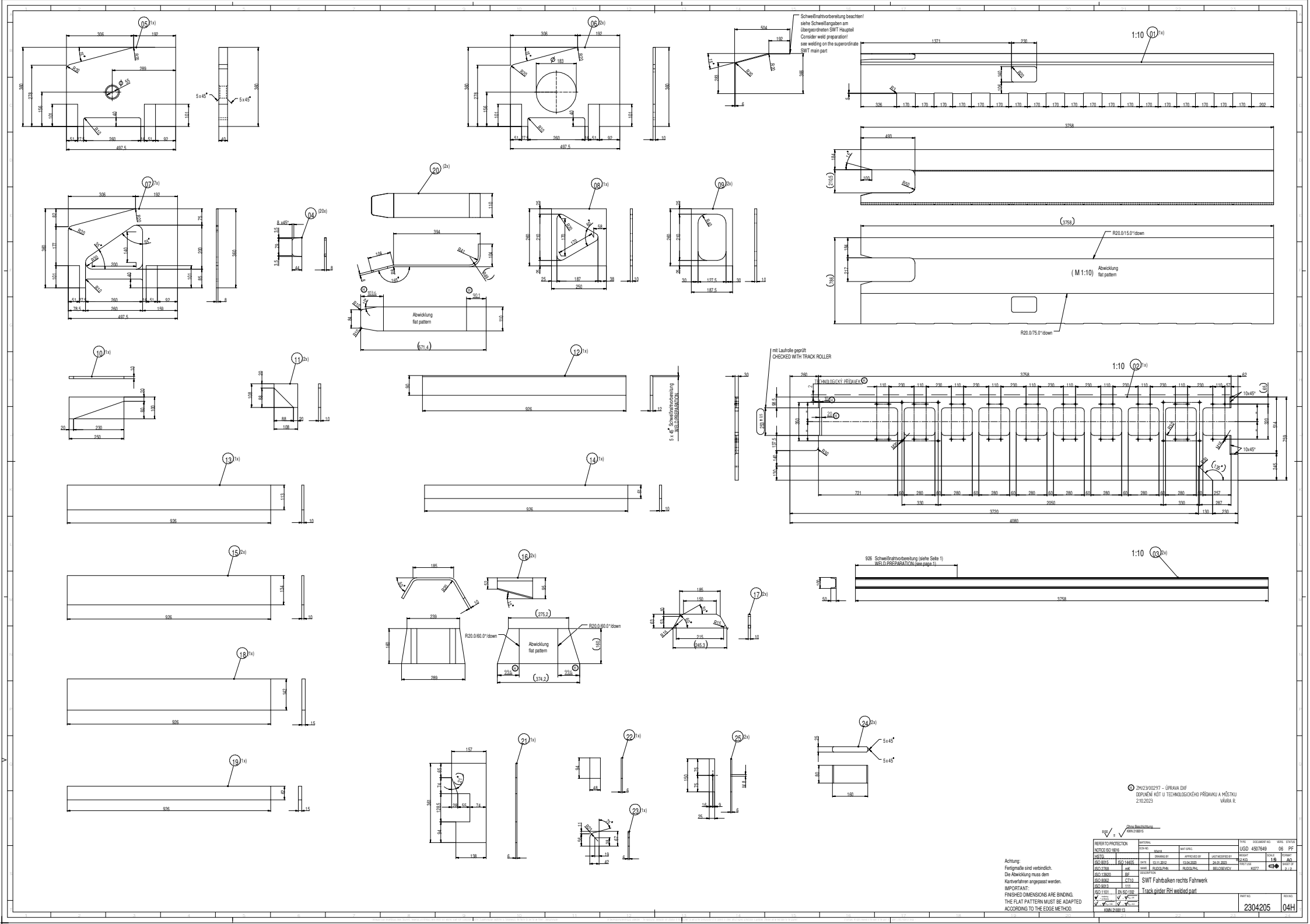

Achtung:
Fertigmaße sind verbindlich.
Die Abwicklung muss dem
Kantverfahren angepasst werden.
IMPORTANT:
FINISHED DIMENSIONS ARE BINDING.
THE FLAT PATTERN MUST BE ADAPTED
ACCORDING TO THE EDGE METHOD.

(A) ZM/23/00297 – ÚPRAVA DXF
DOPLNĚNÍ KÓT U TECHNOLOGICKÉHO PŘÍDAVKU A MŮSTKU
2.10.2023 VÁVRA R.

China Beschichtung
KWN 218813

REFER TO PROTECTION NOTICE ISO 16016		MATERIAL				TYPE	DOCUMENT NO.	VERS.	STATUS
		ECN NO.	S2418	MAT-SPEC		UGD	4507649	06	PF
HSTG		DRAWING BY	APPROVED BY	LAST MODIFIED BY		DESIGNT		SCALE	FORMAT
ISO 8015	ISO 14405	DATE	13.11.2012	13.04.2020	26.01.2023	A.KG		1:5	A0
ISO 2768	mK	NAME	RUDOLPH/L	RUDOLPH/L	BELOSEVICV	PROTYUSE	K077	SHEET OF	2 / 2
ISO 13920	BF	DESCRIPTION							
ISO 8062	CT10	SWT Fahrbalken rechts Fahrwerk							
ISO 8015	111	Track girder RH welded part							
ISO 1101	EN ISO 1101					PART NO.		REV NO.	
KWN 218813						2304205		04H	