Příloha č. 6

k smlouvě o dílo č. 472/17

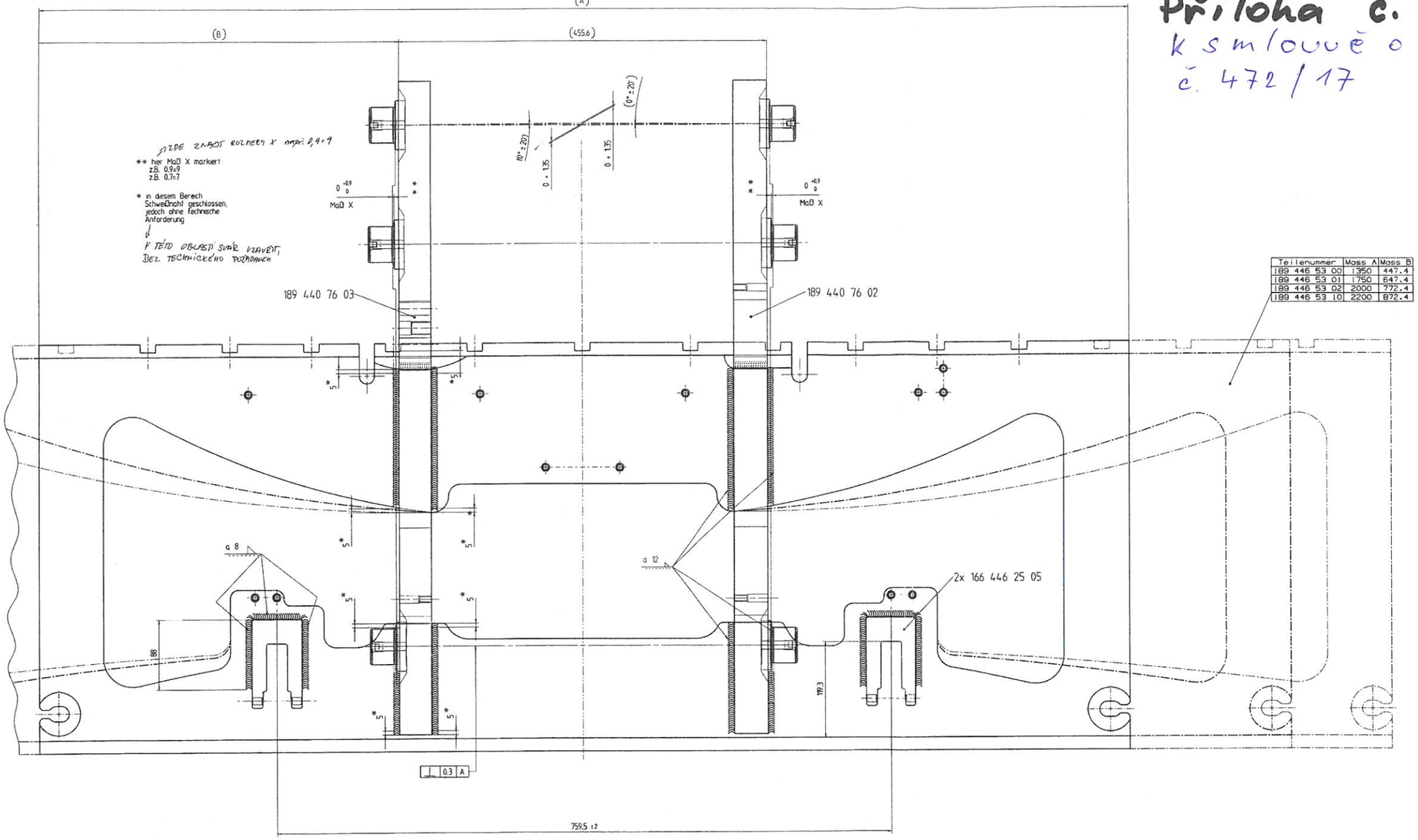

Teilenummer	Mass A	Mass B
189 446 53 00	1350	447.4
189 446 53 01	1750	647.4
189 446 53 02	2000	772.4
189 446 53 10	2200	872.4

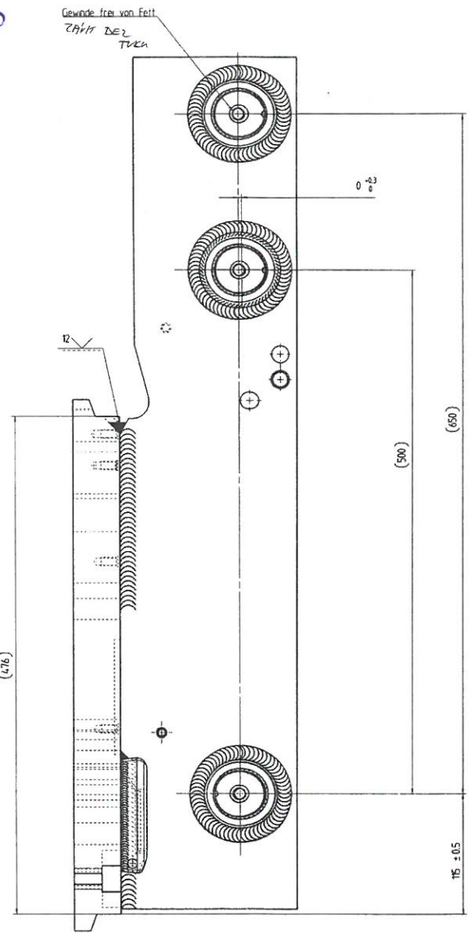

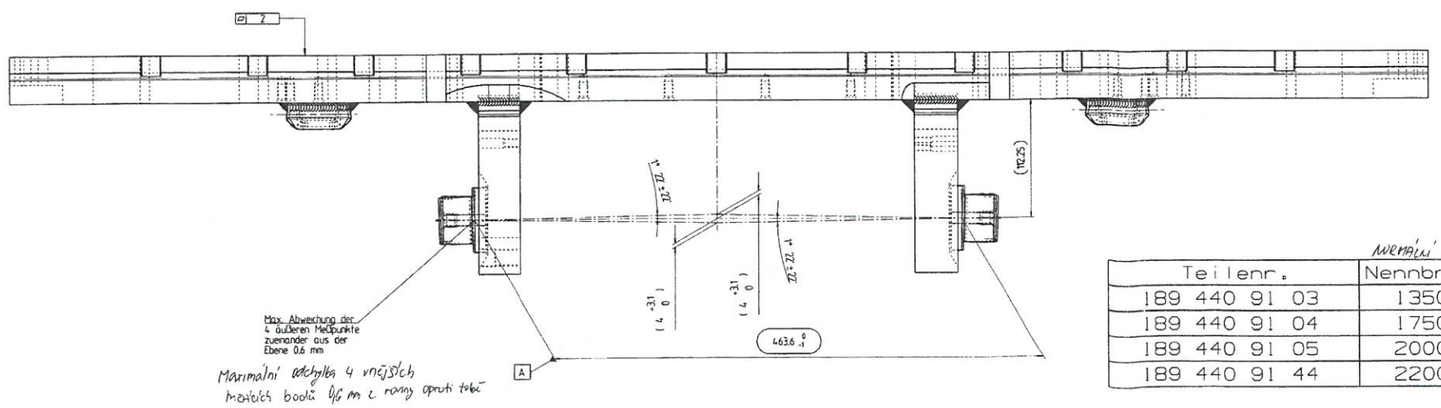

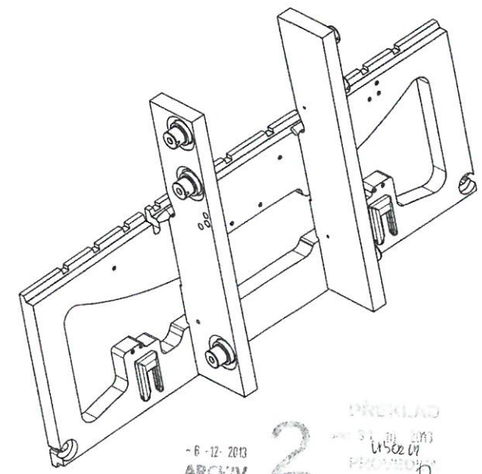

Teilenr.	Nennbreite (NORMÁLNÍ ŠTĚŘA)	Gewicht (kg) (HMOTNOST)
189 440 91 03	1350	229
189 440 91 04	1750	265
189 440 91 05	2000	291
189 440 91 44	2200	303

ISO 5817-B Lager, Passbohrungen und Gewindebohrungen frei von Farbe
ULOŽENÍ VRTÁNÍ → ZÁVITY BEZ BARVY

- 6 - 12 - 2013
ARCHIV
2
PŘEKLAD
NZ 13/00952

Projektionsmethode
Allgemeintoleranz (AT) in mm
Maßbereich: 30, 120, 400, 1000
AT grob: 1, 2, 3, 4
Länge (L) und Winkel
Form und Lage ISO 1101
Rundheit
Geradheit/Ebenheit
Kreisabfall/Lauf
Symmetrie
Parallelität
Position
Sprachen: deen

Lackierung nach WN 11500

Anstrichart	Kurzbeschreibung	RAL	Farbton	Glanzgrad	Messgrad
Grundierung					
Decklack	2-K-L	7021 HR	schwarzgrau	30	60
Einschichtlack					
Pulverlack					
KTL-Lack					
Nitzebeständiger Lack					

Index | Änderungsbeschreibung | Änd.-Nr. | Rasmus | Abweichung
Prüfmaß | Werkstoff:
Hilfsmaß | Rohteil-Nr.:
Benennung SZ ZSB.
Gabelträger
4.0 -5.01 Standard 6 Rollen
Gewicht: in kg 0.0
Maßstab 1:2 1:5
Blatt: 1 von: 1
Zeichnungsnummer 1898089603
Ersf.: Urspr.
freigegeben
1898089603.DWG_000_0512.fr4 ... 2013-10-30111:50:58 1.000000 VAS

Page 1/1

Příloha č. 6

k smlouvě o dílo č. S 472/17

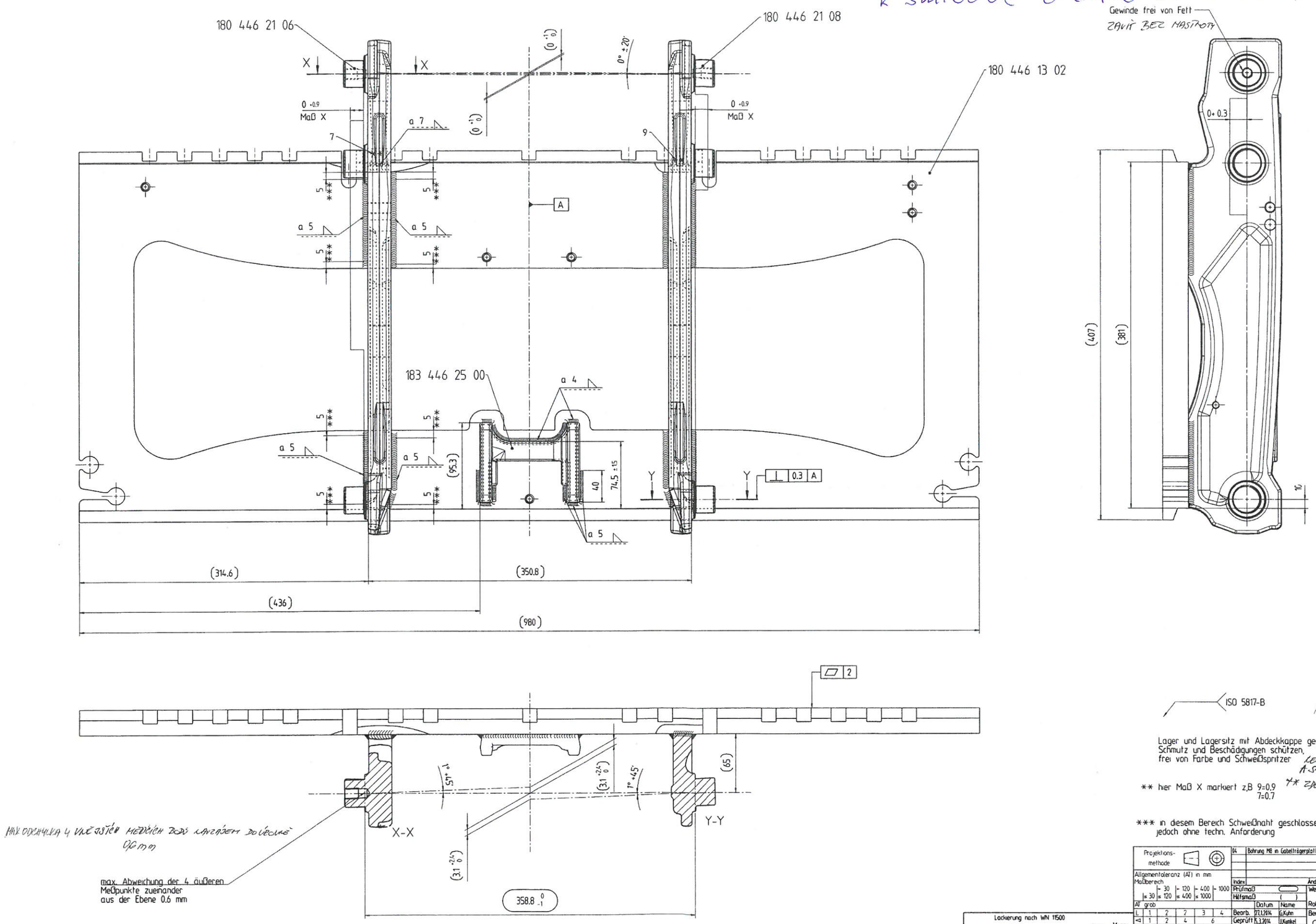

PŘEKLAD
dne: 24. 03. 2014
PROVEDLA
18-04-2014
ARCHIV
3
Nr. 14/00441

ISO 5817-B

Lager und Lagersitz mit Abdeckkappe gegen Schmutz und Beschädigungen schützen, frei von Farbe und Schweißspritzer

LOŽISKA, LOŽENÍ LOŽISKA S KRYTKAMI CHRÁNIT PROTI NEČISTOTÁM A POŠKOZENÍ, BEZ BARVY A SVAŘOVACÍCH KVLÍČEK

** hier Maß X markiert z.B 9=0.9 7=0.7

** ZDE ROZMĚR X OZNAČIT NAPŘ.: ...

*** in diesem Bereich Schweißnaht geschlossen jedoch ohne techn. Anforderung

*** V TÉTO OBLASTI SVÁR UZAVŘÍT AVŠAK BEZ TECHNICKÝCH POŽADAV.

MAX ODCHYLKA 4 VNĚJŠÍCH MĚŘICÍCH BODŮ NAVZÁJEM DO ÚROVNĚ 0,6 mm

max. Abweichung der 4 äußeren Meßpunkte zueinander aus der Ebene 0.6 mm

Lackierung nach WN 11500					
Anstrichart	Kurzzeichen	RAL	Farbton	Glanzeinheit	Messwert
Grundierung					
Decklack	2-K-L	7021 HR	schwarzgrau	30 %	60 °
Einschichtlack					°
Pulverlack					°
KTL-Lack					°
hitzebeständiger Lack					

Projektionsmethode

Allgemeintoleranz (AT) in mm

Maßbereich: > 30 ≤ 120 | > 120 ≤ 400 | > 400 ≤ 1000 | > 1000 ≤ 30

AT grob: L 1 2 2 3 4; ≤1 1 2 4 6

Länge (L) und Winkel (⊥ ∠) = ± AT

Form und Lage ISO 1101

- ○ Rundheit = 1/2e-Tol.
- – ▱ Geradheit/Ebenheit = AT
- ◎ ≠ Koaxialität/Lauf = AT
- ⌯ Symmetrie = AT
- / / Parallelität = AT
- ⊕ Position = AT

Sprachen: de,en

Index	Änderungsbeschreibung	Änd.-Nr.	Passmaß	Abmaße
04	Bohrung M8 in Gabelträgerplatte hinzu	151720		

	Datum	Name
Bearb.	27.1.2014	G.Kuhn
Geprüft	5.3.2014	J.Kunkel
Genehm.	5.3.2014	H.Aulbach
F.gepr.	17.3.2014	E.Mötzander

Werkstoff:

Rohteil-Nr.:

Benennung: Zsb Gabelträger 1.8t TRIPLEX

Gewicht: in kg 63.1

SERIE

Maßstab 1:2

Blatt: 1 von: 1

Zeichnungsnummer: 1804409128

Vertrauliche Unterlage Schutzvermerk ISO 16016 beachten

Ers.f. 1804409126 | Urspr. 1804409128d001 | A1

freigegeben