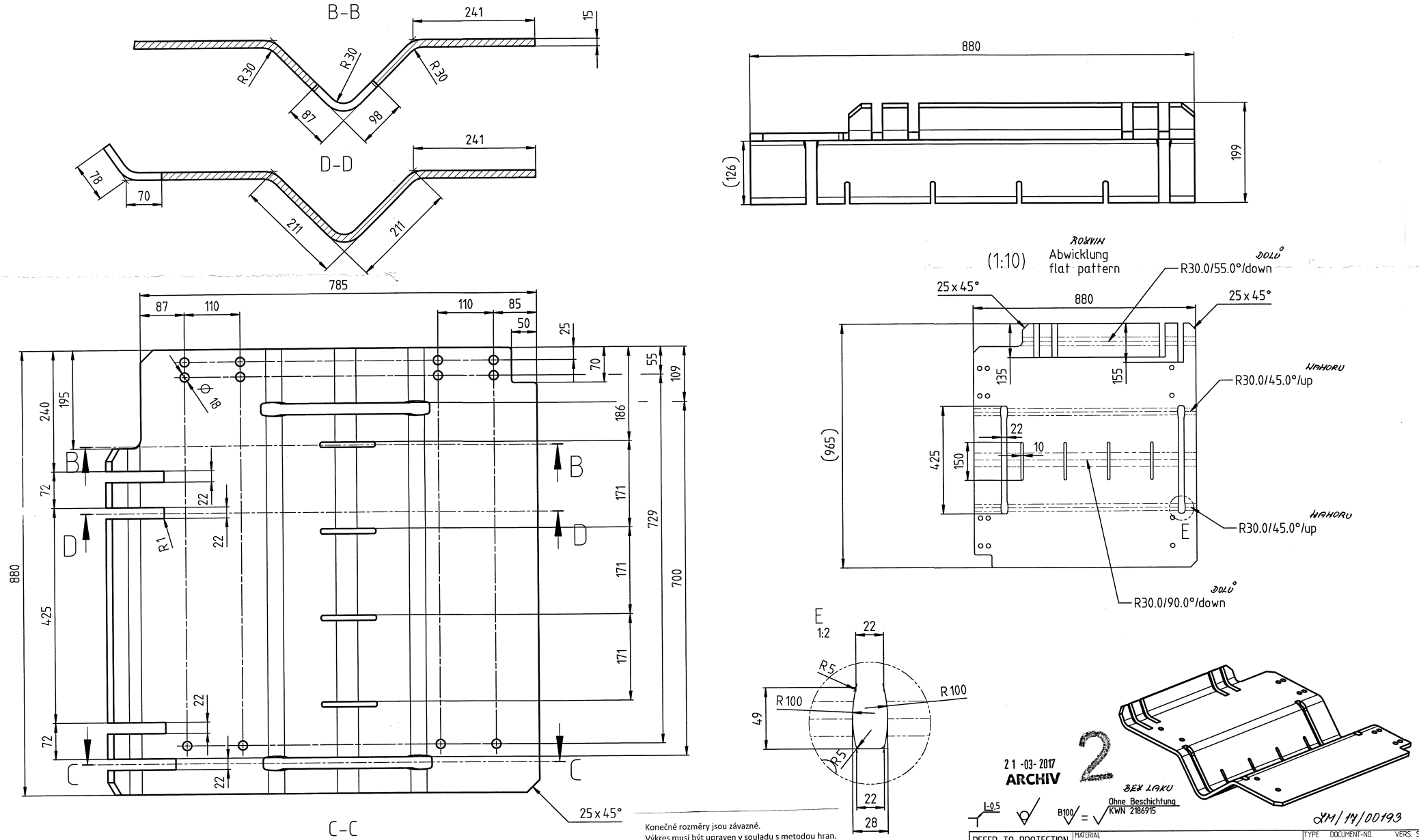

Konečné rozměry jsou závazné.
Výkres musí být upraven v souladu s metodou hran.

Achtung
Fertigmaße sind verbindlich
Maße der Abwicklung nicht bindend
Abwicklung dem Kantverfahren angepasst

Important
Finish dimensions are binding
The drawing must be adapted
according to the edge method

CHYBĚJÍCÍ ROZMĚRY NALEZNETE V DXF SOUBORU.
Fehlende Maße können dem
DXF entnommen werden
Missing dimensions
can be found in the DXF

REFER TO PROTECTION NOTICE ISO 16016		MATERIAL				TYPE DOCUMENT-NO.	VERS. STATUS
		ECN-NO. 50307		MAT-SPEC.		UGD 4833787	02 SF
HSTG			DRAWING BY	APPROVED BY	LAST MODIFIED BY	WEIGHT 93,5 KG	SCALE 1:2	FORMAT A2
ISO 8015	ISO 14405	DATE	17.06.2015	31.01.2017	31.01.2017	FIRST USE K034		SHEET OF 1 / 1
ISO 2768	m/K	NAME	KLGEYWITZT	KLKAZMAIERB	KLKAZMAIERB			
ISO 13920	BF	DESCRIPTION						
ISO 8062	CT10	Blech Antriebskonsole STR120						
ISO 9013	231	Metal plate drive console STR120						
ISO 1101	EN ISO 1302					ART NO. 2469409	REV.NO. 02
beliebig at liberty	$\sqrt{R_z = 25}$						
$\sqrt{R_z = 100}$	$\sqrt{R_z = 6,3}$						
KWN 2188113							

- Weitergabe sowie Vervielfältigung dieses Dokuments, Verwertung und Mitteilung seines Inhalts sind verboten, soweit nicht ausdrücklich gestattet. Zuwiderhandlungen verpflichten zu Schadenersatz. Alle Rechte für den Fall der Patent-, Gebrauchsmuster- oder Geschmacksmustereintragung vorbehalten - The reproduction, distribution and utilization of this document as well as the communication of its contents to others without express authorization is prohibited. Offenders will be held liable for the payment of damages. All rights reserved in the event of the grant of a patent, utility model or design -