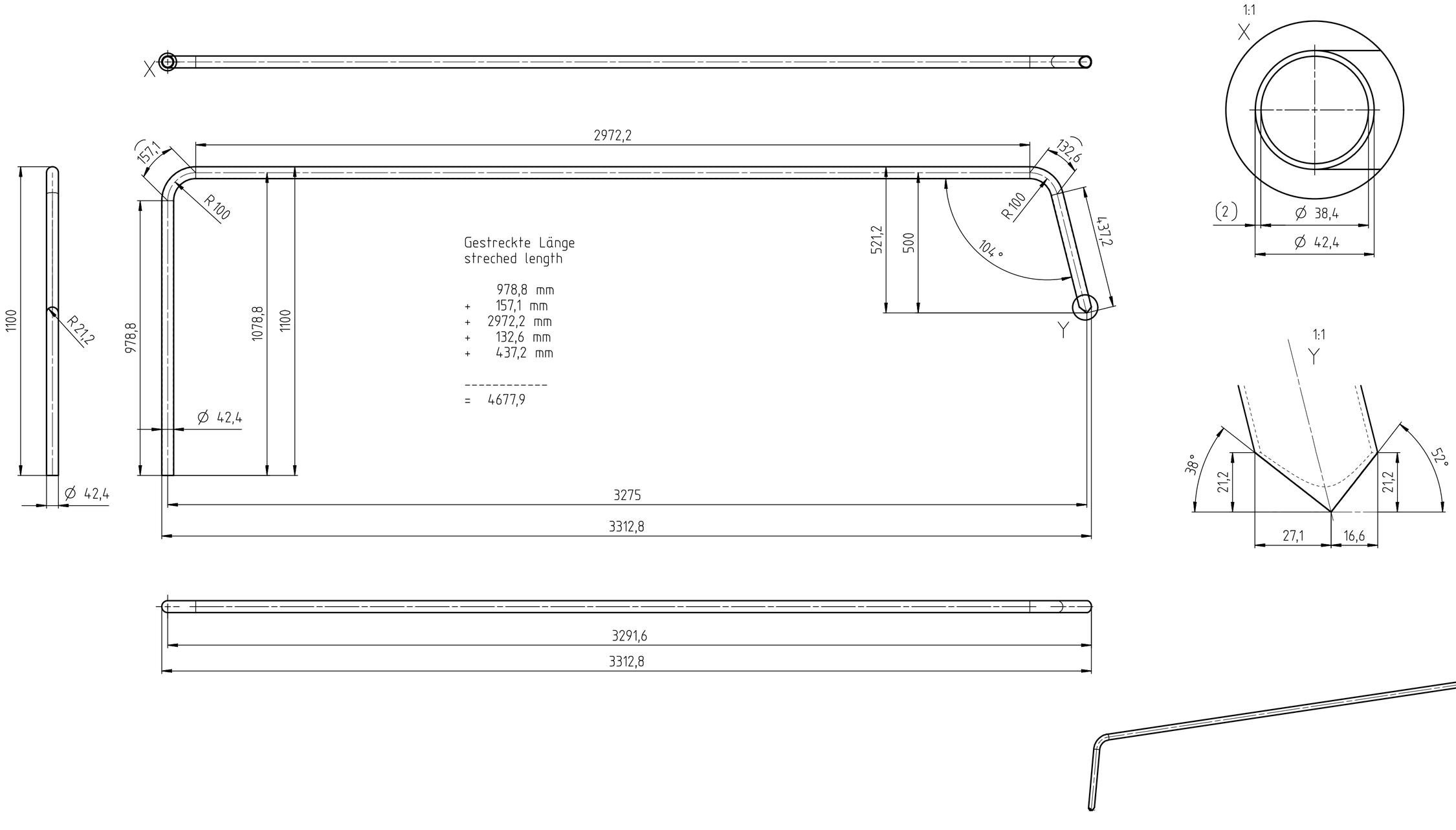

Gestreckte Länge
streched length

978,8 mm
+ 157,1 mm
+ 2972,2 mm
+ 132,6 mm
+ 437,2 mm

= 4677,9

Geländer wahlweise als Biege-Schweißteil oder reines Schweißteil gefertigt!
handrail optional manufactured as bendpart or weldpart!

Achtung:
Alle Schweißnähte müssen sauber verschliffen sein, ohne Ansätze!
PLEASE NOTE:
ALL WELDED SEAMS MUST BE GRINDED NEATLY, NO EDGES!

B100 = Ohne Beschichtung KWN 2186915

REFER TO PROTECTION NOTICE ISO 16016		MATERIAL				TYPE DOCUMENT-NO.	VERS. STATUS
		ECN-NO. 33857				UGD 4754959	00 PF
ISO 8015	ISO 14405		DRAWING BY	APPROVED BY	LAST MODIFIED BY	WEIGHT 9,33 KG	SCALE 1:5 / FORMAT A2
ISO 2768	m/K	DATE	14.08.2014	25.08.2014		FIRST USE K018	SHEET OF 1 / 1
ISO 13920	BF	NAME	EXBERNHARDJ				
ISO 8062	CT10	DESCRIPTION					
ISO 9013	231	Handlauf Geländer FR li MR110 EVO2					
ISO 1101		Hand rail FR left MR110 EVO2					
EN ISO 1302						PART NO. 2411870	REV.NO. 00
beliebig at liberty	R_z = 25						
R_z = 100	R_z = 6,3						
KWN 2188113							

- Weitergabe sowie Vervielfältigung dieses Dokuments, Verwertung und Mitteilung seines Inhalts sind verboten, soweit nicht ausdrücklich gestattet. Zuwiderhandlungen verpflichten zu Schadenersatz. Alle Rechte für den Fall der Patent-, Gebrauchsmuster- oder Geschmacksmustereintragung vorbehalten - The reproduction, distribution and utilization of this document as well as the communication of its contents to others without express authorization is prohibited. Offenders will be held liable for the payment of damages. All rights reserved in the event of the grant of a patent, utility model or design -