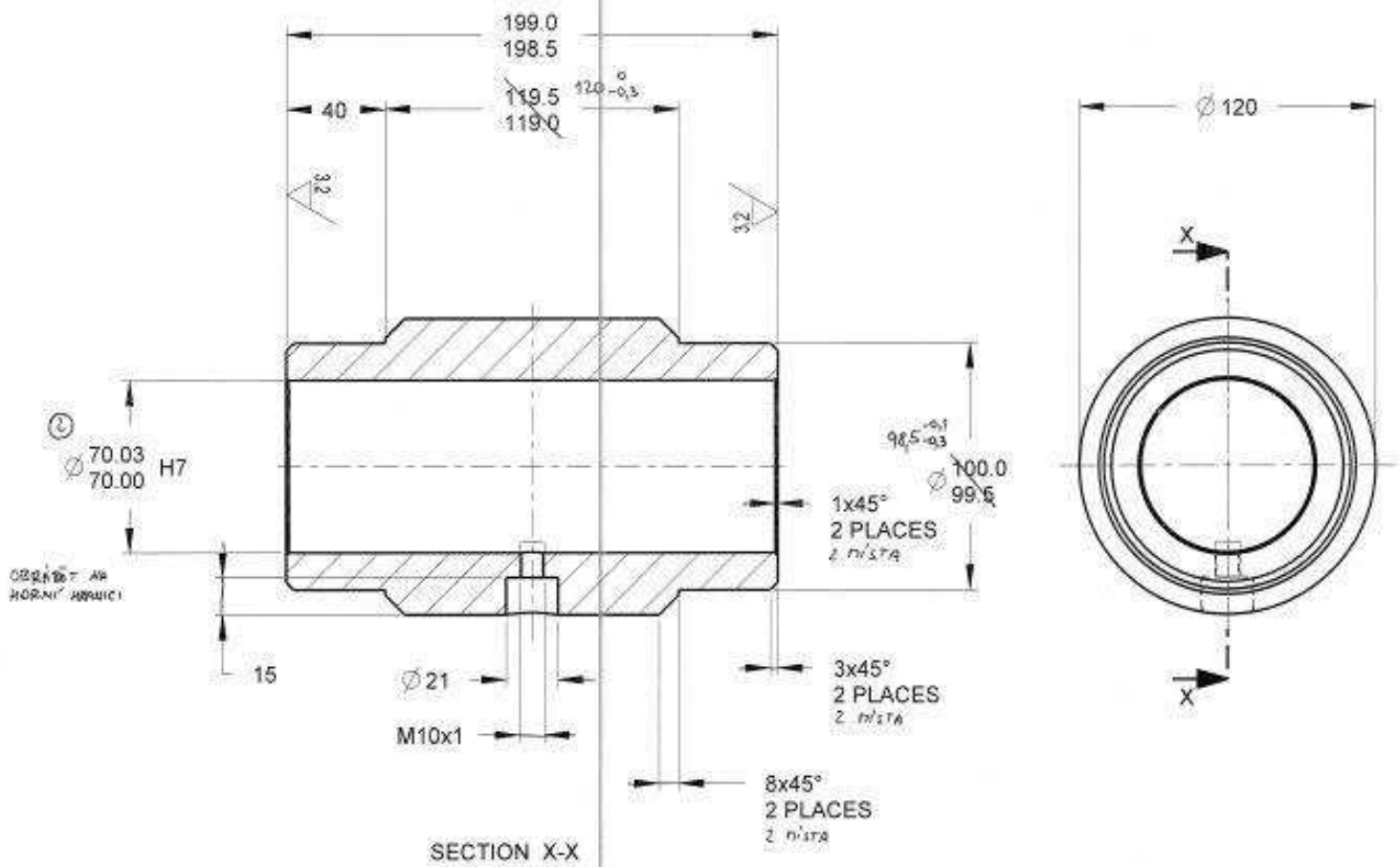

12,5

ARCHIV

POZNÁMKA:

NOTE:

ODSTRANIT VŠECHNY OSTŘINY A OSTRÉ HRANY

REMOVE ALL BURRS AND SHARP EDGES

T101504			2
A	PROTOTYPE RELEASE		
B			
1	PRODUCTION RELEASE		
2			

SCALE 1:2	SHEET 1 OF 1	MATERIAL STEEL BS 970 070M20	NAME PIVOT BOSS NÁBOJ ZADNÍ
EST. WEIGHT 1 kg	CAD SIZE A3	FINISH NATURAL	PART No T101504
			ISSUE 2

[redacted]