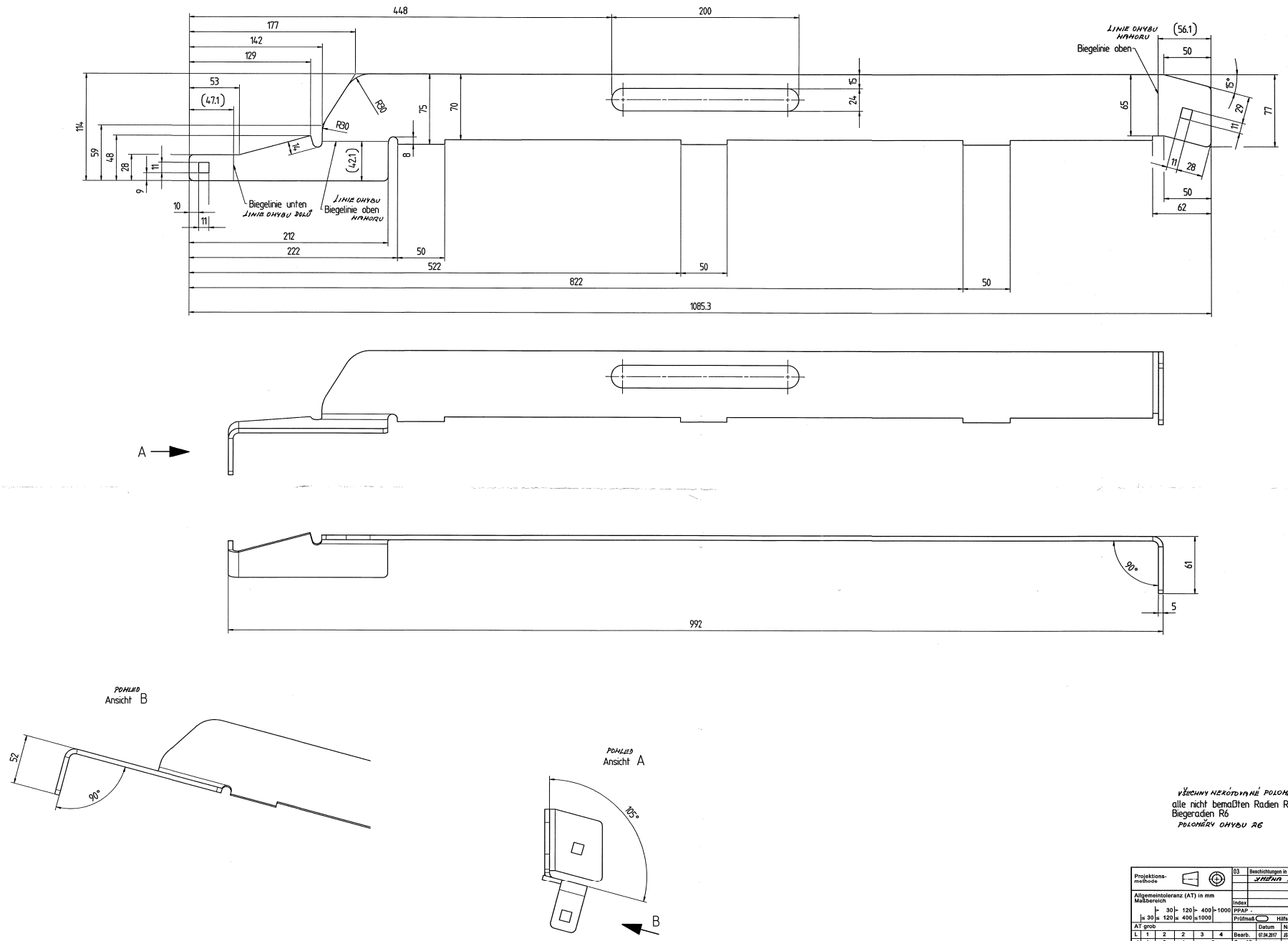

- 6 -02- 2018
ARCHIV

VŠECHNY NEKÓTOVANÉ POLOMĚRY R5
alle nicht bemaßten Radien R5
Biegeradien R6
POLOMĚRY OHYBU R6

03 DIN 50979 - ZnFe12/Fn/T2

LM/18/00036

Projektionsmethode		03	Beschichtungen in Cr(VI)-freie Beschichtungen geändert	T92692	
			LMĚNA POVRCHOVÉ ÚPRAVY		
Allgemeintoleranz (AT) in mm Maßbereich		Index	Änderungsbeschreibung	Änd.-Nr.	Passmaß / Abmaße
	> 30 > 120 > 400 > 1000 / ≤ 30 ≤ 120 ≤ 400 ≤ 1000	PPAP -	Werkstoff: S235JR		Gewicht: in kg
AT grob		Prüfmaß ◯ Hilfsmaß ( )			2.687
L 1 2 2 3 4			Datum / Name	Rohteil-Nr.:	
◁ 1 2 4 6		Bearb.	07.04.2017 / JS.Chen	Benennung:	
Länge (L) und Winkel (⊥ ∠) = ±AT		Geprüft	23.06.2017 / M.Bebrister	Führungsschiene	Serie
		Genehm.	20.07.2017 / S.Bornefeld		Maßstab
Form und Lage ISO 1101		F.gepr.	24.07.2017 / C. Weise		1:1
○ Rundheit =1/2ø-Tol.				Zeichnungsnummer	
⏥ Geradheit/Ebenheit = AT				/	Blatt: 1
◎ Koaxialität/Lauf = AT				/	von: 1
⌯ Symmetrie = AT				55044232200	
/ / Parallelität = AT					
⊕ Position = AT					
Sprachen: DE		Vertrauliche Unterlage Schutzvermerk ISO 16016 beachten		Ers.f.	Urspr.

Freigegeben

1041539/D2D/001/03 A1

55044232200V03DEd001
55044232200_DRW_000_03062qf elsep304 DE7CA7 2017-12-12T08:45:11 1.000